Caution: This wall mount is intended for use only with the maximum weights indicated. Use with products heavier than the maximum weights indicated may result in collapse of the mount and its accessories causing possible injury.
Attention : Ce support mural est conçu pour être utilisé avec les poids maximaux indiqués. Utilisez des produits havier que les poids maximaux indiqués peuvent entraîner la colapse des accessoires de montage en kits provoquer des blessures.
Precaución: Este soporte de pared está diseñado para usarse solamente con los pesos máximos indicados. Utilizar productos más pesados que los pesos máximos indicados puede provocar el colapso del montaje y sus accesorios causando posibles lesiones.

Parts List
Liste des pièces
Lista de piezas

c UL us LISTED

UL Rated for up to 80 lbs / 36.2 kg
Soutient jusqu'à 80 lb / 36.2 kg
Clasificación UL para hasta 80 lb / 36,2 kg

Hangman 18" Wall Bracket
Support mural de 18 po Hangman
Soporte de pared Hangman de 18"

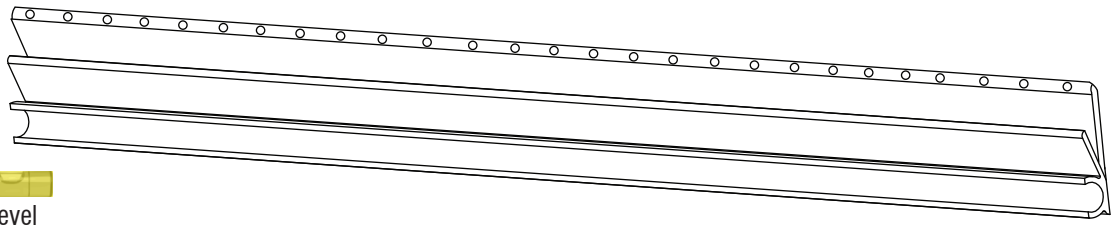

20 Nails
20 Clous
20 Clavos

Level
Niveau
Nivel de burbuja

Hangman 18" TV Mounting Bracket
Support de montage Hangman de 18 po pour téléviseur
Soporte de montaje Hangman de 18" para TV

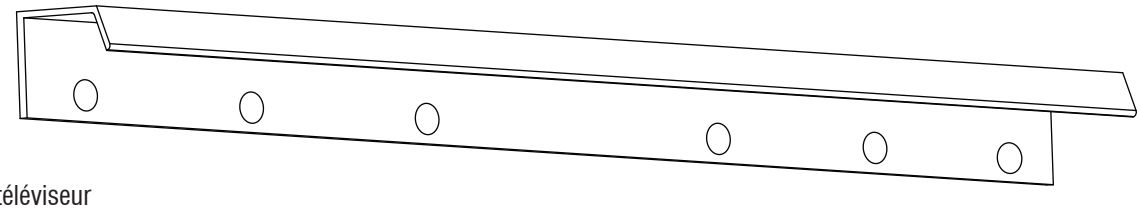

TV Mounting Bolts
Boulons de montage du téléviseur
Pernos de sujeción de TV

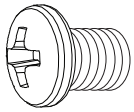

(2) 8 mm x 16 mm

(2) 6 mm x 12 mm

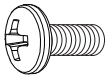

(2) 5 mm x 12 mm

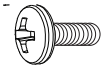

(2) 4 mm x 12 mm

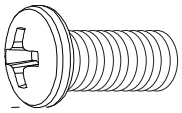

(2) 8 mm x 20 mm

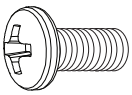

(2) 6 mm x 20 mm

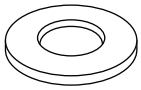

(6) washers / rondelles / arandelas

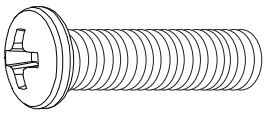

(2) 8 mm x 35 mm

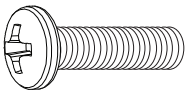

(2) 6 mm x 35 mm

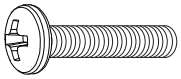

(2) 5 mm x 35 mm

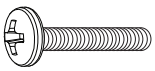

(2) 4 mm x 35 mm

Security Cable
Câble de sécurité
Cable de seguridad

BearClaw Security Cable Screw
Vis BearClaw pour câble de sécurité
Tornillo BearClaw para cable de seguridad

For Drywall Installation
Pour installation dans une cloison sèche
Para instalación en panel de yeso

Step 1: Place the TV face down on a soft surface where it is secure and stable. If your TV is already attached to the base, it must be removed by removing the screws holding the base. The TV will have 4 bolts in the back. Remove these, **they are not required**. The 4 inserts on the back of the TV are either 4mm, 5mm, 6mm or 8mm depending on the brand of the TV. This kit includes all sizes.

Étape 1: Placer le téléviseur à plat, face à une surface lisse où il sera stable et en sécurité. Si le téléviseur est fixé à une base, la retirer en dévissant les 2 vis qui la retiennent. Retirer ensuite les 4 boulons situés à l'arrière du téléviseur, **ils ne sont pas requis**. Selon la marque, les trous d'insertion à l'arrière du téléviseur sont de 4, 5, 6 ou 8 mm de diamètre; l'ensemble comprend tous ces diamètres de boulons.

Paso 1: Coloque la TV boca abajo sobre una superficie suave donde esté segura y estable. Si su TV ya está unida a la base, es necesario separarla retirando los tornillos que sujetan la base. La TV tendrá 4 pernos en la parte posterior. Quite estos, **no son necesarios**. Los 4 insertos en la parte posterior de la TV son de 4 mm, 5 mm, 6 mm u 8 mm, dependiendo de la marca de televisión. Este kit incluye todos los tamaños.

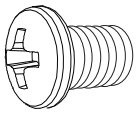

Note: It is very important to make sure to select the correct bolt diameter and length.

Remarque: Il est important de choisir le bon diamètre et la bonne longueur de boulons.

Nota: Es muy importante asegurarse de elegir el diámetro y la longitud correctos del perno.

Step 2: Attach TV mounting bracket to the top 2 holes using the appropriate bolts and lock washers. This kit also includes different lengths of each size. Hand tighten to choose appropriate length then use a handheld Phillips screwdriver and tighten until snug. **Do not overtighten.**

Étape 2: À l'aides des boulons appropriés et des rondelles de sécurité, fixer le support de montage du téléviseur aux 2 trous du haut. L'ensemble comprend différentes longueurs de boulon pour chaque diamètre. Serrer les boulons à la main afin de déterminer la longueur requise puis finir le serrage avec un tournevis cruciforme (Phillips). **Ne pas trop serrer**.

Paso 2: Fije el soporte de montaje de la TV en los 2 agujeros superiores utilizando los pernos y arandelas de seguridad apropiados. Este kit también incluye diferentes longitudes de cada tamaño. Apriete con la mano para elegir la longitud adecuada, luego utilice un destornillador manual Phillips y apriete hasta que quede ajustado. **No apriete demasiado**.

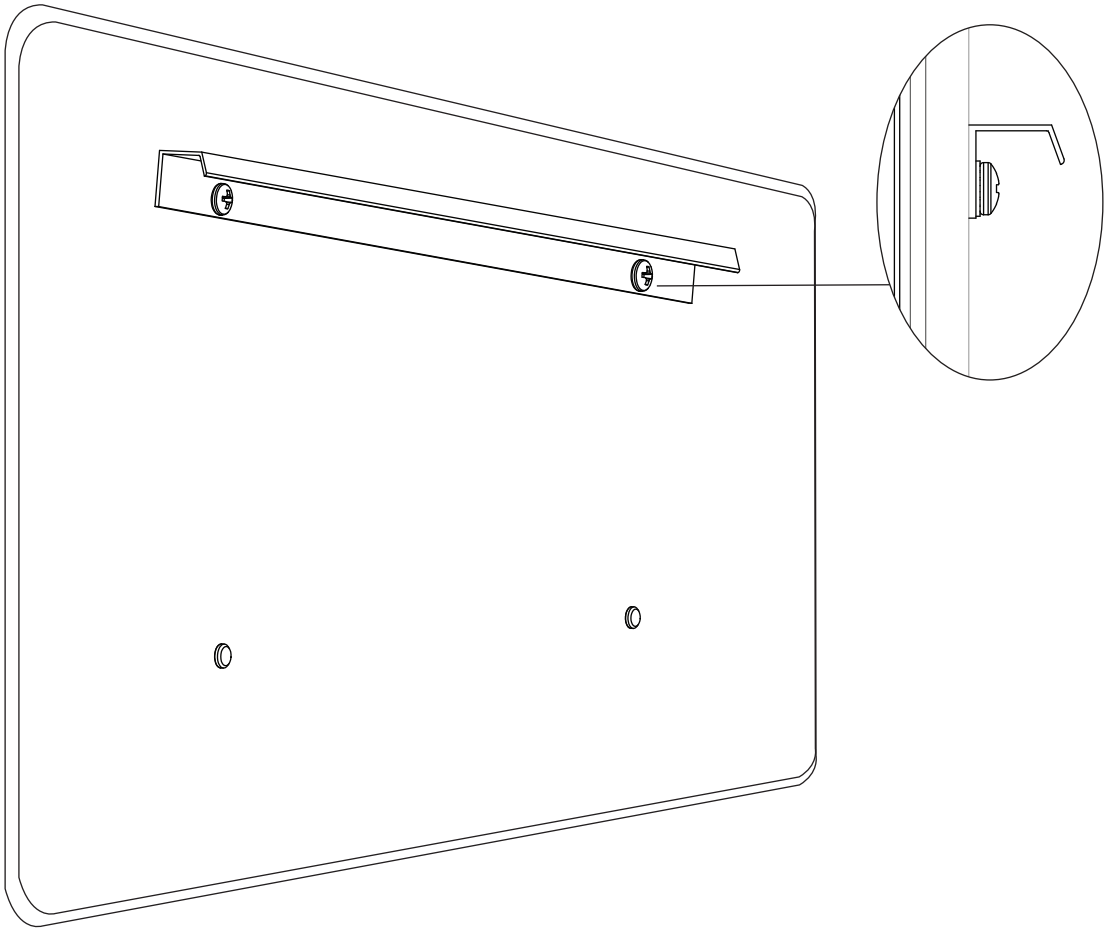

Step 3: Locate the desired area and insert level vial into wall bracket.

Étape 3: Localiser l'emplacement voulu et insérer le niveau dans le support mural.

Paso 3: Localice el área deseada e inserte el nivel de burbuja en el soporte de pared.

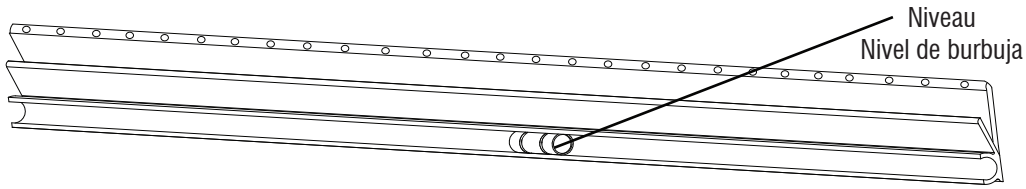

Step 4: Hold the wall bracket in place and install center nail first. This will allow you to adjust the bracket and make sure it is level before installing the remaining nails.

Étape 4: Mettre le support mural en place et poser d'abord le clou central; cela permet de mettre le support de niveau avant d'installer les autres clous.

Paso 4: Sostenga el soporte de pared en su lugar e instale primero el clavo central. Esto le permitirá ajustar el soporte y asegurarse de que esté nivelado antes de instalar los clavos restantes.

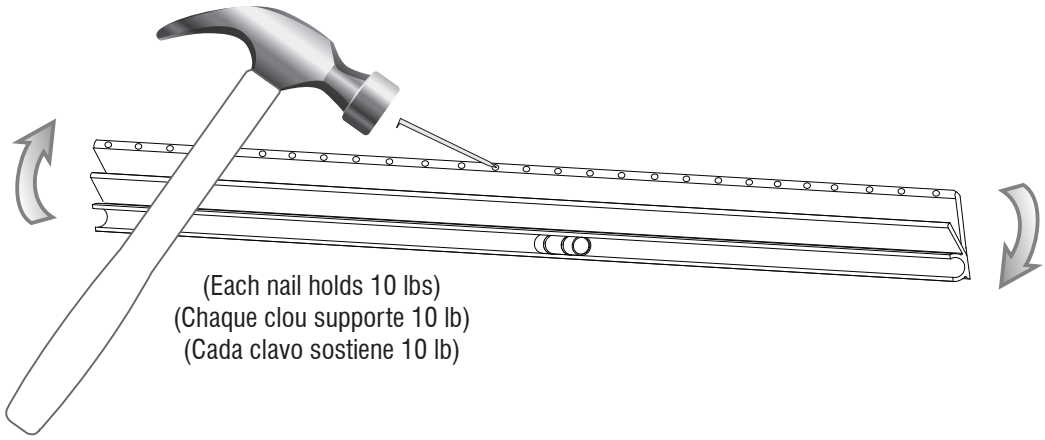

Step 5: Hang TV by engaging the TV bracket on top of the wall bracket. It can also be tilted out from the bottom for easy cable access.

Étape 5: Accrocher le téléviseur en insérant son support dans le haut du support mural. Il pourra ensuite être relevé par sa partie inférieure pour accéder facilement au câble.

Paso 5: Cuelgue la TV enganchando el soporte de TV en la parte superior del soporte de pared. También puede ser inclinada hacia fuera desde abajo para el fácil acceso del cable.

Correct / Correct / Correcto

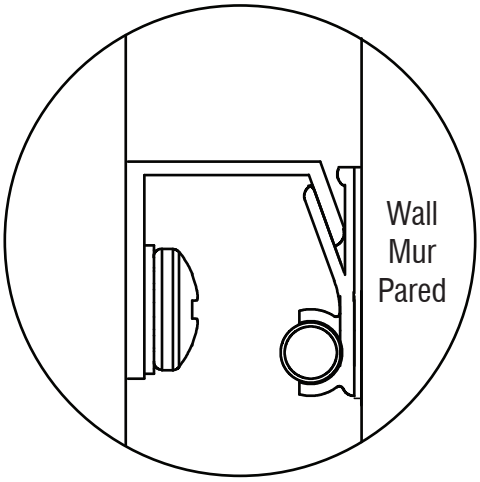

Incorrect / Incorrect / Incorrecto

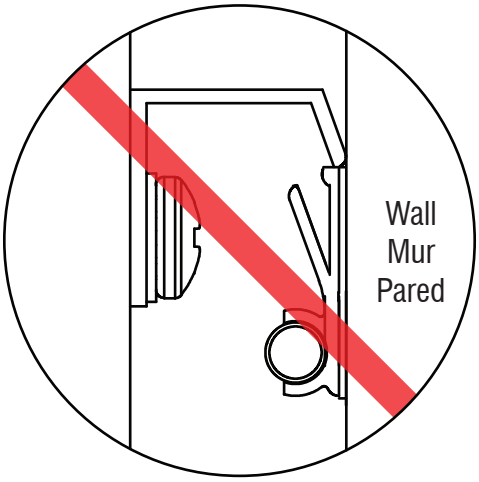

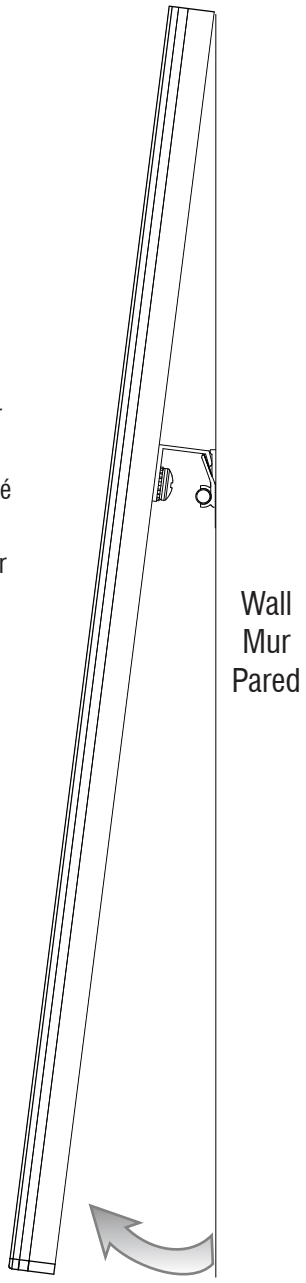

Security Cable Installation
Installation du câble de sécurité
Instalación del cable de seguridad

Insert cable through the slot on the bracket.
Insérer le câble dans la fente du support.
Inserte el cable a través de la ranura en el soporte.
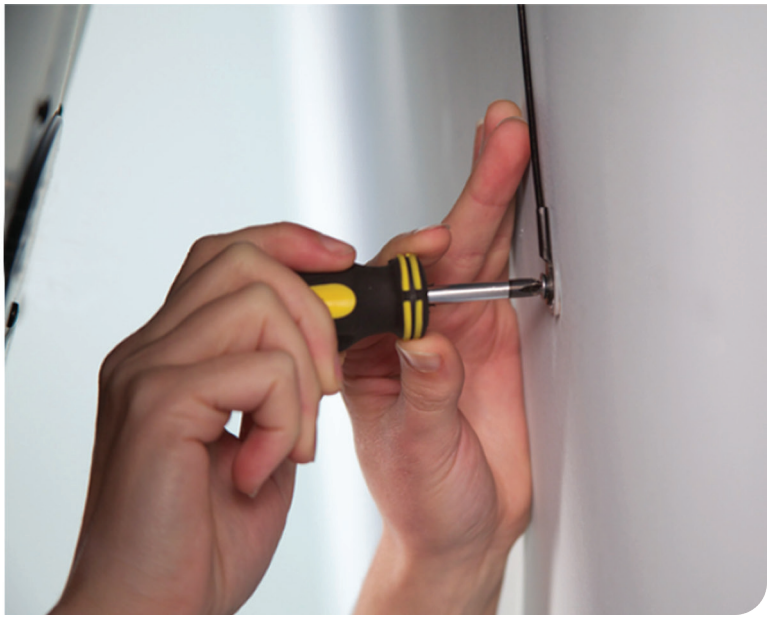
Hang your television and insert BearClaw security screw through the eyelet and into the wall.
Suspendre le téléviseur puis insérer la vis de sécurité BearClaw dans l'œillet et la visser dans le mur.
Cuelgue su televisor e inserte el tornillo de seguridad BearClaw a través del ojal en la pared.